MINIFAN 3S

DAINBACH
LÜFTUNGS- UND KLIMATECHNIK

РОЗМІРИ

Модель	Артикул	A (Ø), мм	B, мм	C, мм	D, мм	E, мм	F
MIXFAN 150 3S	126548	Ø150	309	238,5	94	100	4× Ø5
MIXFAN 160 3S	126550	Ø160	289	238,5	94	100	4× Ø5
MIXFAN 200 3S	127250	Ø200	325	280	120	125	4× Ø5
MIXFAN 250 3S	127316	Ø250	215	299	80	125	4× Ø5
MIXFAN 280 3S	130472	Ø280	280	323	195	234	4× Ø9
MIXFAN 315 3S	130678	Ø315	300	361	210	264	4× Ø9
MIXFAN 400 3S	129166	Ø400	350	452	225	330	4× Ø9

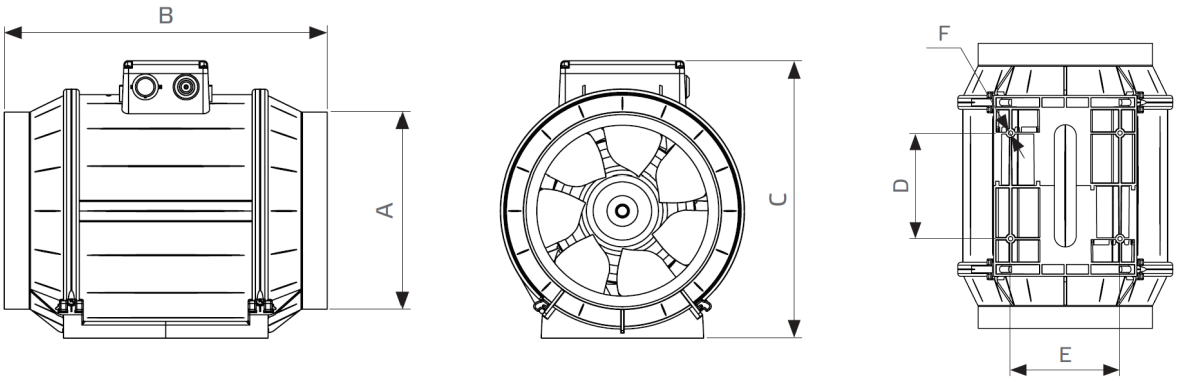

СХЕМА ПІДКЛЮЧЕННЯ

✅ ВАРІАНТ A – Підключення з аксесуаром MTS10 (триступенева швидкість)
Використовується блок керування MTS10 (регулювання швидкості вентилятора).
Підключення фази (L1) і нуля (N) до MTS10.
Вихідні клеми з MTS10: 1, 2 або 3 — це вибір однієї зі швидкостей вентилятора.
Клема "N" — спільний нуль.
Один з виходів (1, 2 або 3) підключається до відповідного контакту вентилятора (в залежності від бажаної швидкості).
Під'єднання конденсатора (C1) до двигуна — обов'язкове.
Не забудьте підключити заземлення (PE) до корпусу вентилятора!

✅ ВАРІАНТИ B, C, D – Жорстке підключення однієї швидкості

Варіант	Швидкість	Підключення	Коментар
B	Ступінь 1	L1 → клема 1	Мінімальна швидкість
C	Ступінь 2	L1 → клема 2	Середня швидкість
D	Ступінь 3	L1 → клема 3	Максимальна швидкість

У кожному варіанті нуль (N) підключається безпосередньо.
Конденсатор (C1) вже інтегрований і підключений до обмотки двигуна.
Підключення лише одного з трьох входів (1, 2 або 3).
Не потрібно додаткових аксесуарів.

🔧 Загальні інструкції:
Перед монтажем переконатись у відсутності напруги!
Використовувати провідник заземлення (PE).
Встановити автоматичний вимикач відповідно до потужності вентилятора.
Дотримуватись кольорового маркування провідників:
L1 (фаза) – коричневий/чорний
N (нуль) – синій
PE (заземлення) – жовто-зелений

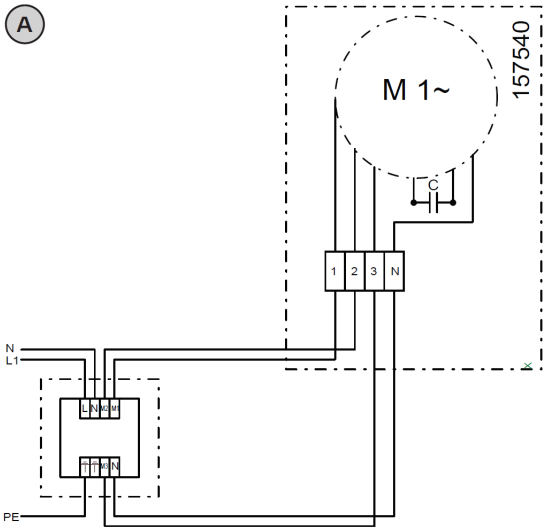

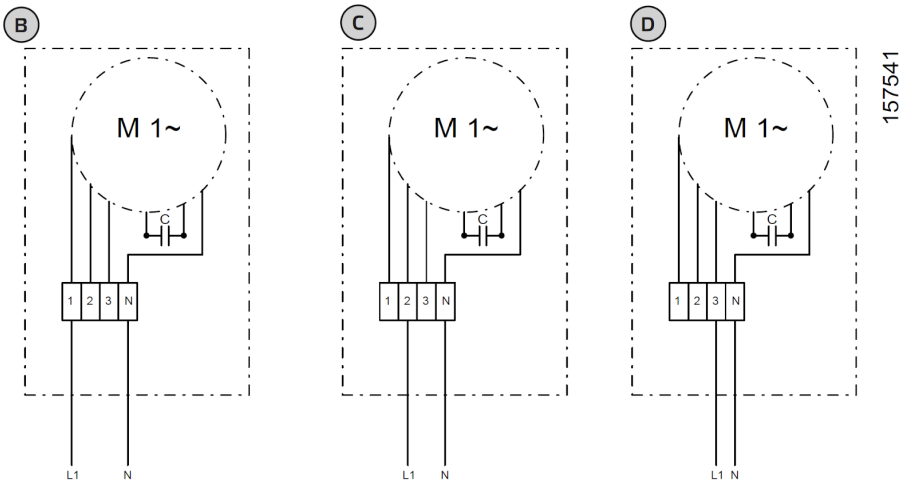

ЗБОРКА ТА ЗАСТОСУВАННЯ

Model	ID
MIXFAN 150 3S	126548
MIXFAN 160 3S	126550
MIXFAN 200 3S	127250
MIXFAN 250 3S	127316
MIXFAN 280 3S	130472
MIXFAN 315 3S	130678
MIXFAN 400 3S	129166

Модель
VM 150,RSK 150,SDF 150,SDS 150,SG 150 01,GS 03,FV 150,FT 150,FTW 150,RSK 150D,MTS 10
VM 160,RSK 160,SDF 160,SDS 160,SG 160 01,GS 03,FV 160,FT 160,FTW 160,RSK 160D,MTS 10
VM 200,RSK 200,SDF 200,SDS 200,SG 200 01,GS 03,FV 200,FT 200,FTW 200,RSK 200D,MTS 10
VM 250,RSK 250,SDF 250,SDS 250,SG 250 01,GS 03,FV 250,FT 250,FTW 250,RSK 250D,KWR 250 01,KWR 250 02,DVR 250 01,DVR 250 02,MTS 10
GS 03,SDS 280,VM 280,MTS 10,RSK 280,RSK 280D,FV 280,FT 280,FTW 280,SG 280 01
VM 315,RSK 315,SDF 315,SDS 315,SG 315 01,GS 03,FV 315,FT 315,FTW 315,RSK 315D,MTS 10
VM 400,RSK 400,SDF 400,SDS 400,GS 03,FV 400,FT 400,FTW 400,RSK 400D,MTS 10,SG 400 01

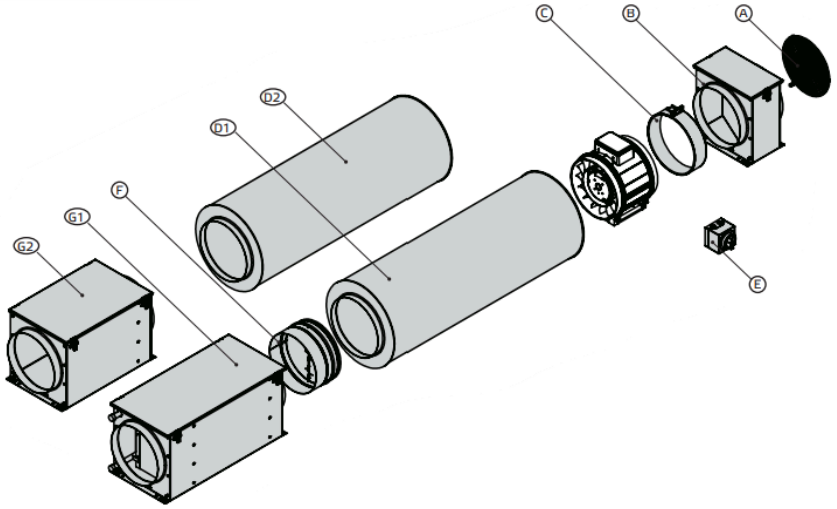

Ⓐ SG
Ⓑ FV
Ⓒ VM
Ⓓ1 SDS
Ⓓ2 SDF
Ⓔ GS
Ⓕ RSK
RSK-D
Ⓖ1 FTW
Ⓖ2 FT

🔧 Інструкція з монтажу вентиляційної системи (адаптована)
✅ Послідовність монтажу елементів зліва направо:
G2 / FT або FTW — Короб для фільтра (з мішком чи без)
Призначення: очищення повітря від пилу.
Монтаж: підключити до повітроводу, забезпечити герметичність.
G1 — Короб для фільтра грубої очистки
Призначення: попереднє очищення.
F — Зворотній клапан RSK або RSK-D
Призначення: запобігає зворотному потоку повітря.
RSK-D має ущільнення — використовувати в приміщеннях з підвищеними вимогами до герметичності.
D1 / D2 — Глушник шуму (жорсткий SDS або гнучкий SDF)
Призначення: зменшення шуму вентилятора.
Монтаж: між клапаном і вентилятором, фіксувати хомутами.
VM — Кріпильні хомути
Використовуються для фіксації труб і глушника.
C — Вентилятор
Основний елемент системи.
Підключення згідно з електросхемою (див. окремо).
Забезпечити вільний доступ до двигуна.
E — Вимикач пристрою GS 01
Призначення: керування живленням вентилятора.
Монтаж у зручному для обслуговування місці.
B — Коробка з фільтром типу FV
Очищення повітря.
A — Захисна решітка SG
Закриває кінець системи для запобігання потраплянню предметів.
📌 Додаткові поради:
Всі з’єднання ущільнювати відповідними прокладками або герметиком.
Перевірити напрямок потоку повітря (позначено стрілками).
Обов’язково перевірити герметичність системи перед запуском.
Уникати провисань при монтажі гнучких глушників.